UCHWYT PRZEMYSŁOWY 287



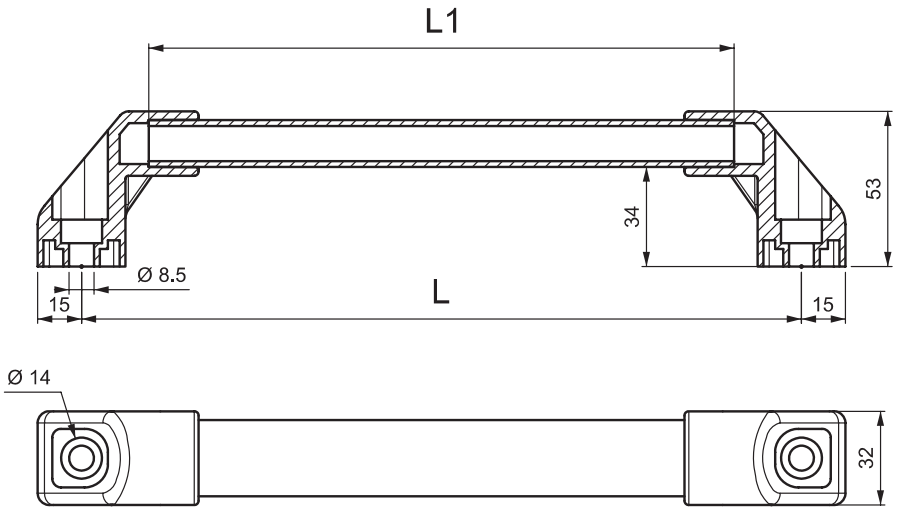

- Ergonomiczny eliptyczny kształt
- Anodowane (matowe)
- Aby uzyskać informacje o innych wersjach kolorystycznych i rozmiarach, prosimy o kontakt z Essentra Components

ZASTOSOWANIA
Osłony maszyn

MATERIAŁ
ELEMENT MOCUJĄCY: Poliamid DIN-EN ISO 1043-1 PA6 GFR 30
UCHWYT: Aluminium

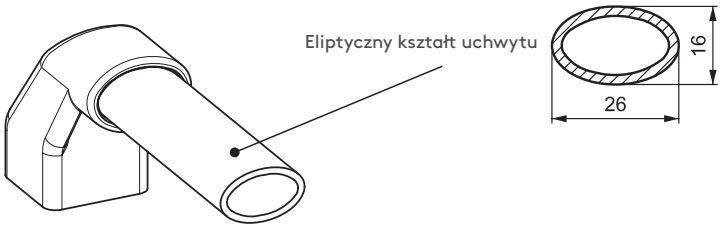

L1 mm	L mm
154	200
254	300
354	400
454	500

KOD PRODUKTU

287 - L

KOD GRUPY — DŁUGOŚĆ