899 ZAWIAS SKRZYDEŁKOWY

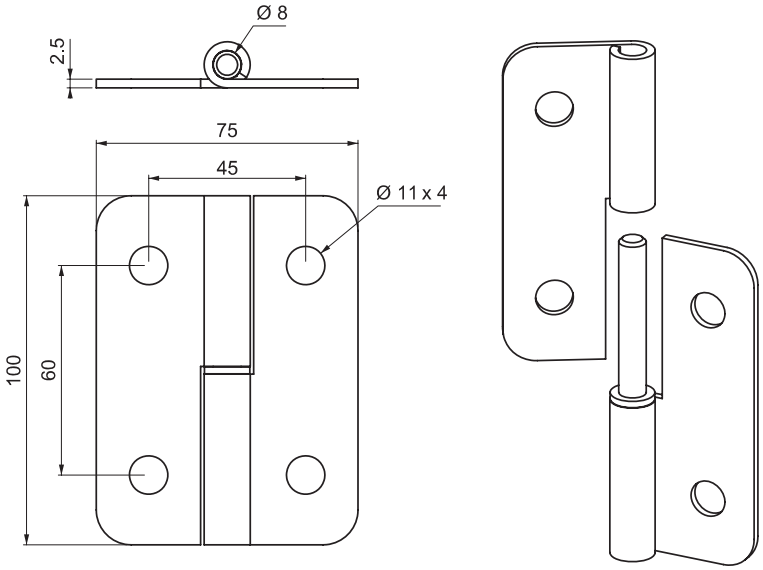



- Zawias podnoszony o dużej wytrzymałości
- Możliwość zamocowania do otwierania zarówno lewą jak i prawą ręką
- Maksymalny kąt rozwarcia 180°

ZASTOSOWANIA
Generatory, rozdzielnice elektryczne, osłony maszyn

MATERIAŁ
KORPUS: Stal
SWORZEŃ: Stal

WYKOŃCZENIE
Cynkowane lub lakierowane na czarno



KOD PRODUKTU

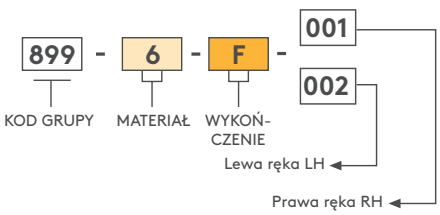

MATERIAŁ	M
. Stal	6

WYKOŃCZENIE	F
Ocynkowane	3
Lakierowane na czarno	2

Kąt rozwarcia zawiasu

