712 ZAMEK - ZAWIAS



LH/RH

RoHS

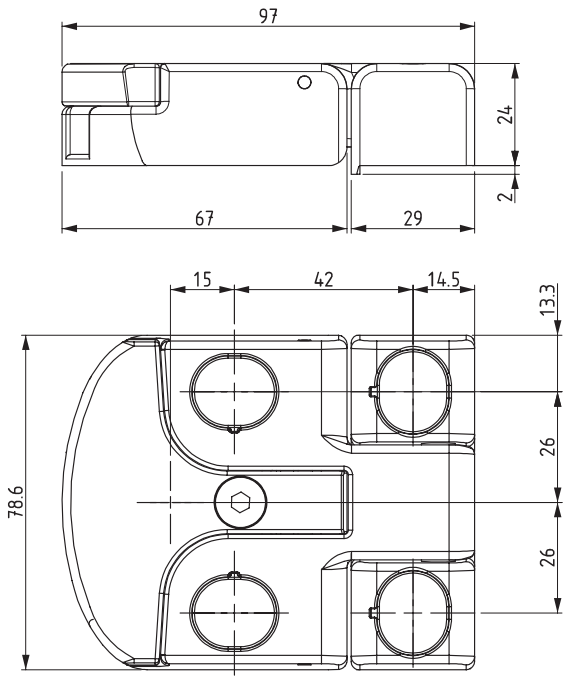

- Zamek moŨe byĺ uŨyty jako zawias
- Drzwi mogŃ byĺ zdemontowane przez podniesienie wszystkich dŦwigni

APLIKACJA
Panele grzewcze i wentylacyjne

MATERIAĞ

KORPUS:	Poliamid DIN-EN ISO 1043-1 PA6 GFR 30
UCHWYT:	Poliamid DIN-EN ISO 1043-1 PA6 GFR 30
SWORZEő:	Zamak DIN-EN 1774-ZnAl4Cu1
JŃZYK:	Zamak DIN-EN 1774-ZnAl4Cu1
ZATRZASK:	Zamak DIN-EN 1774-ZnAl4Cu1

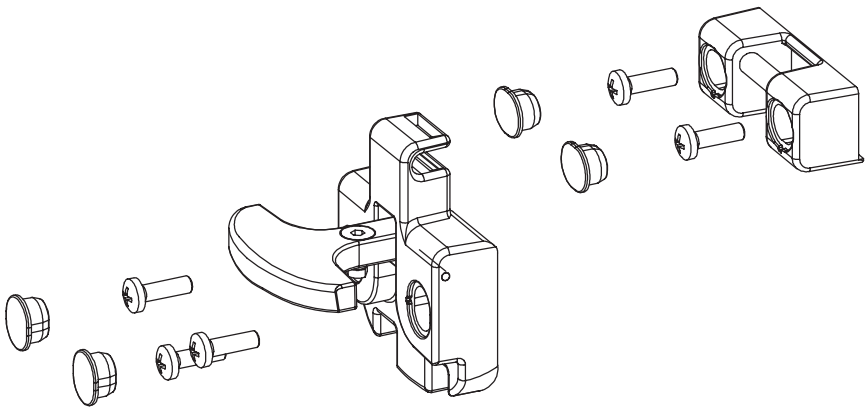

KOD PRODUKTU

712 - 2 - 0

KOD GRUPY | MATERIAĞ | WYKOő CZENIE