ZAMEK Z UCHWYTEM KĈĉ DKI — 562



LH/RH

RoHS

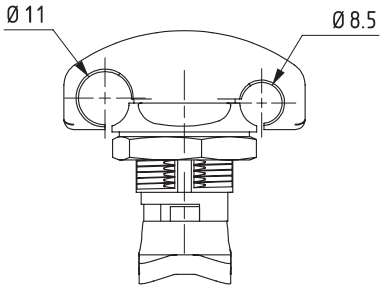

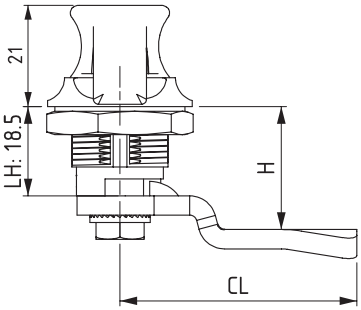

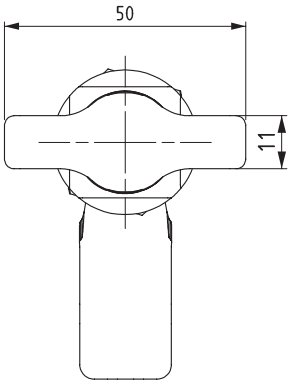

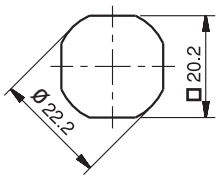

Otw· r montaĈowy

- **Maksymalna Ŝrednica ucha kğ dki 10 mm przy otworze 11 mm**
- **Maksymalna Ŝrednica ucha kğ dki 6 mm przy otworze 8.5 mm**

APLIKACJA
Panele elektryczne, obudowy maszyn

MATERIAĞ

KORPUS:	Zamak DIN-EN 1774-ZnAl4Cu1
POKRŇTĈO:	Zamak DIN-EN 1774-ZnAl4Cu1
JŇZYK	Steel

WYKOŏCZENIE
Chrom lub czarny proszek

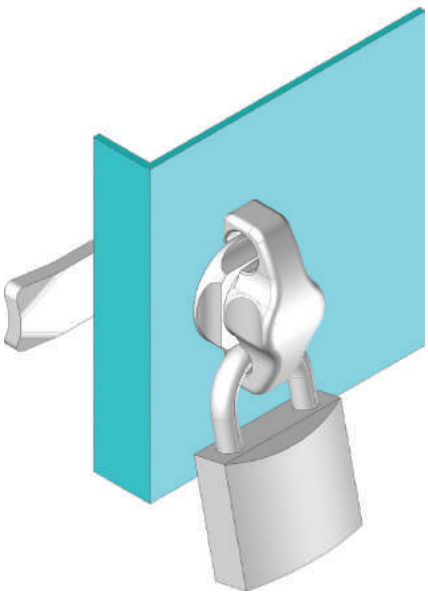

WYKOŏCZENIE	F
Chrom	1
Czarny proszek	2

KOD PRODUKTU

562 - F - C C

KOD GRUPY | WYKOŏ-CZENIE | JŇZYK

Języki na stronach 114-115
Rygle na stronach 124-125