501 KLAMKA UCHYLNA

IP 65

LH/RH

RoHS



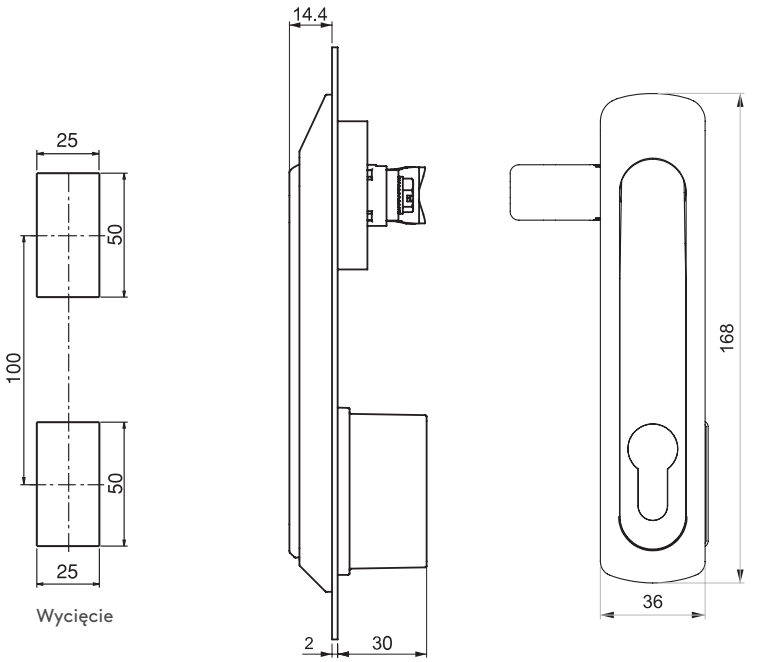



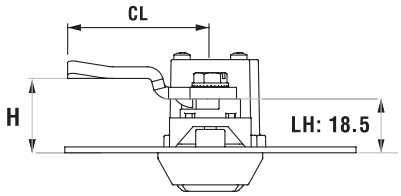

ZASTOSOWANIA
Rozdzielnice elektryczne, szafy elektryczne stojące na wolnym powietrzu

MATERIAŁ
KORPUS: Stal nierdzewna (AISI 316)
UCHWYT: Stal nierdzewna (AISI 316)
JĘZYK: Stal nierdzewna
USZCZELKA: Poliuretan

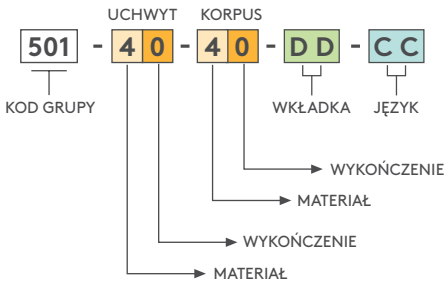

WKŁADKA	WKŁADKA MOSIĘŻNA	DD
	Bez wkładki	00
	Na jeden klucz	11

Jñzyki na stronie 118
Rygle na stronach 370 i 377