497 ZAWIAS NAROŻNY

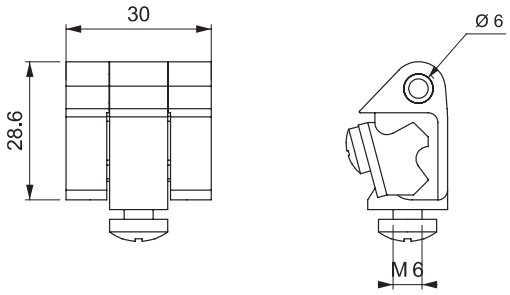



LH/RH



- Zawias narożny
- Możliwość uziemienia

MATERIAŁ
CZĘŚĆ DRZWIOWA: Zamak DIN-EN 1774-ZnAl4Cu1
CZĘŚĆ STAŁA: Zamak DIN-EN 1774-ZnAl4Cu1
Uchwyt mocujący: Stal

WYKOŃCZENIE
Chrom lub czarny proszek

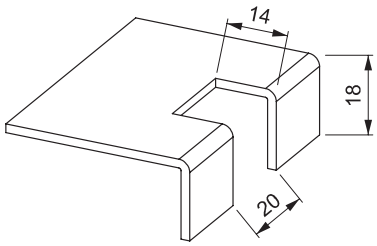

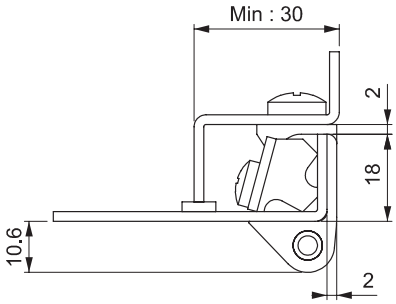

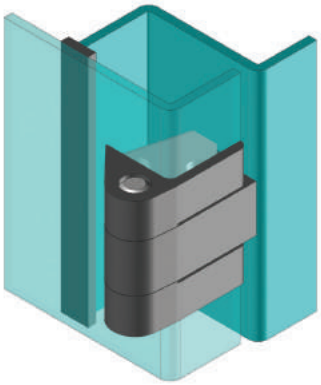

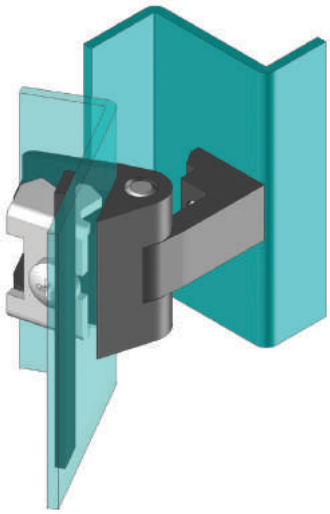

Kat rozwarcia zawiasu



Uwaga: śruby są dostarczane

KOD PRODUKTU

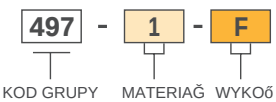

MATERIAŁ	M
Zamak	1

WYKOŃCZENIE	F
Chrom	1
Czarny proszek	2

Uwaga:
Produkt ten nie stanowi oferty sprzedaży na terenie Niemiec