ZAWIASY CHOWANE

ZAWIAS CHOWANY

395



LH/RH

V : 1

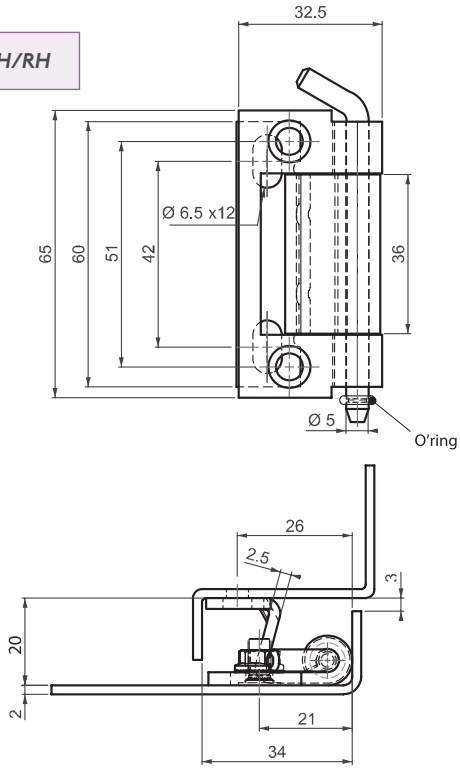

V : 2

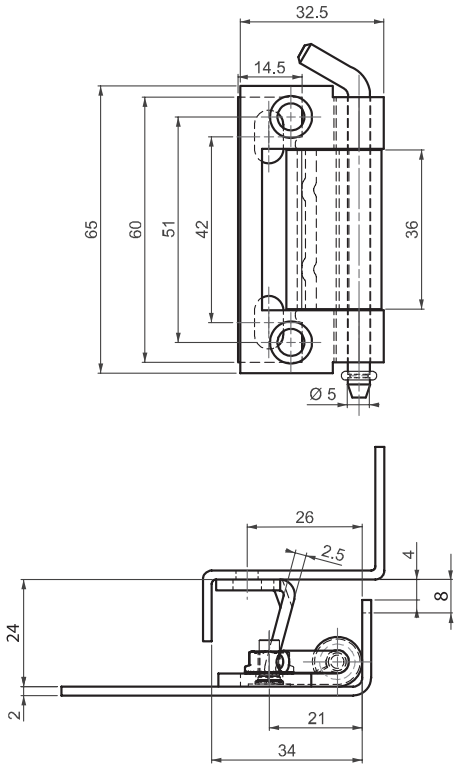

- **Wersja ze stali nierdzewnej**
- Do drzwi o zagięciu od 20 mm do 24 mm
- Część mocowana na ramie przykręcana, część drzwiowa spawana
- Możliwość zamocowania do otwierania zarówno lewą jak i prawą ręką

ZASTOSOWANIA
Rozdzielnice elektryczne, osłony maszyn

MATERIAŁ
Stal

WYKOŃCZENIE
Ocynkowane

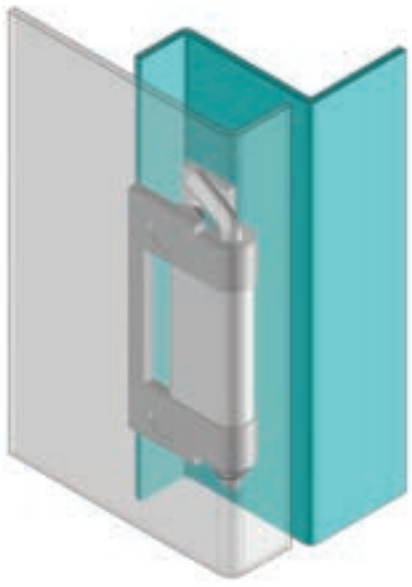

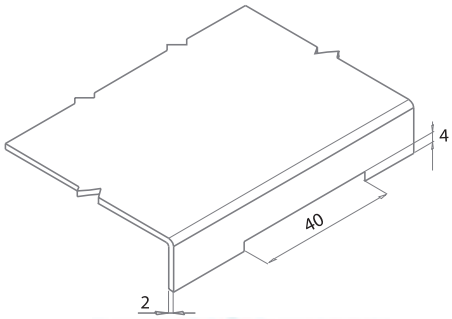

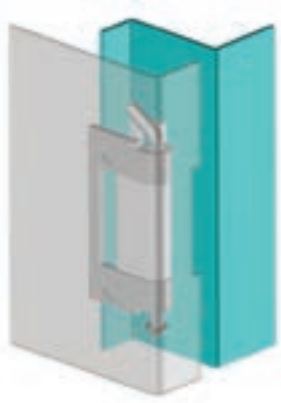

Kąt rozwarcia zawiasu



Uwaga: Śruby sprzedawane oddzielnie

KOD PRODUKTU

395 - 6 - 3 - V

KOD GRUPY | MATERIAŁ | WYKOŃ-CZENIE | WERSJA