ZAMEK - UCHWYT "T"

315



IP 65

LH/RH

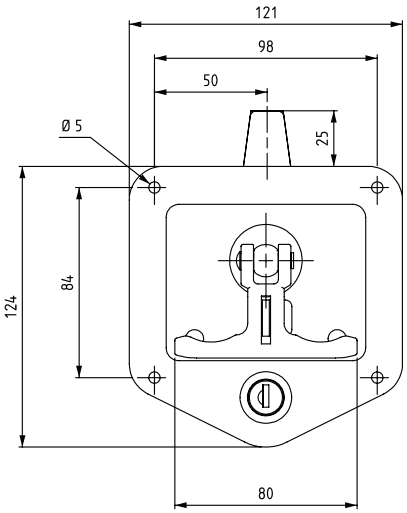

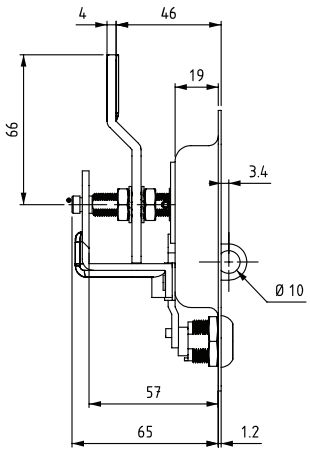

- Nadaje siň do specjalnych zastosowaŒ
- Szeroki zakres regulacji jňzyka
- Maksymalna Ŝrednica ucha kğ dki 9 mm

APLIKACJA
Agregaty, ciňŒar· wki, szafy metalowe

MATERIAĞ

KORPUS:	Stal nierdzewna
UCHWYt:	Zamak DIN-EN 1774-ZnAl4Cu1
UCHWYT KĞĈ DKI:	Stal nierdzewna
JŇZYK	Stal

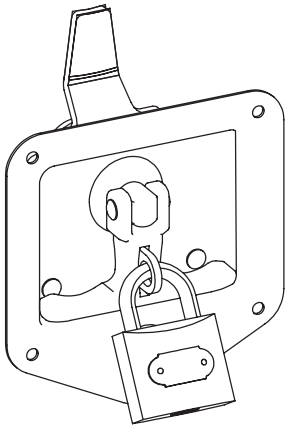

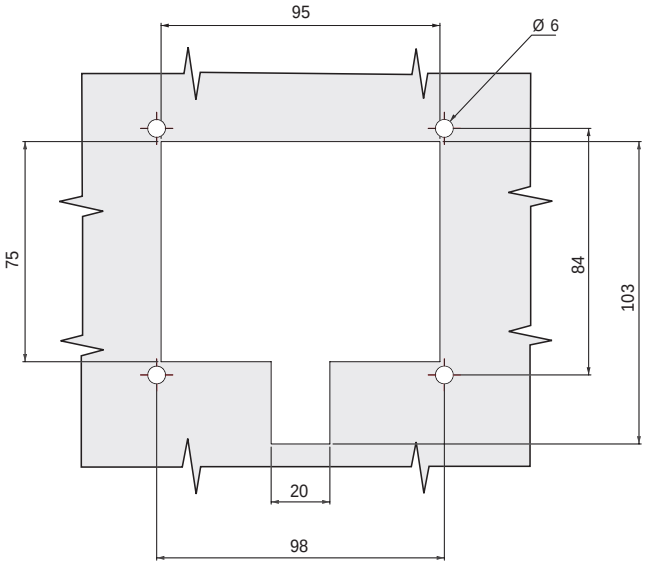

Otw· r montaŒbwy