MINIATUROWY ZAMEK KRZYWKOWY

257



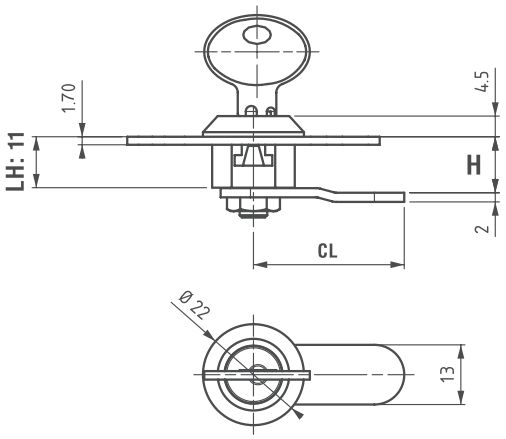

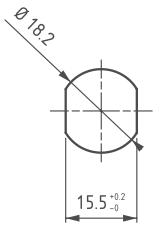

Wycięcie

- Łatwy montaż przy pomocy zacisków na obudowie

ZASTOSOWANIA
Metalowe szuflady, metalowe szafki, skrzynki pocztowe

MATERIAŁ
OBUDOWA: Poliamid DIN-EN ISO 1043-1 PA6 GFR 30
JĘZYK: Stal

WYKOŃCZENIE
Chromowane

ZAKRES KĄTA OBROTU KLUCZA



KOD TOWARU	CC	CH	CL	LH:9.5 H
30403487	27	0	16	11
31403040	28	1	33	12
31403032	23	1	38	12
30403469	24	5	38	16
31403041	29	6	30	17

Język hakowy (CC: 29)

KOD PRODUKTU

257 - DD - CC
KOD GRUPY | WKŁADKA | JĘZYK

WKŁADKA	SPECYFIKACJA	DD
	Osłona przeciwkurzowa ze stali nierdzewnej (na jeden klucz)	03
	Osłona przeciwkurzowa ze stali nierdzewnej (na różne klucze)	32