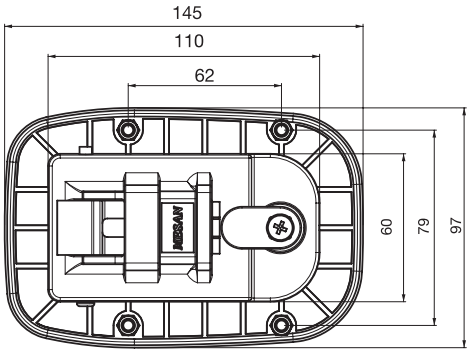

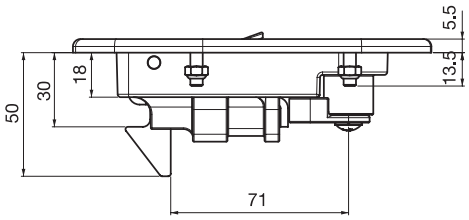

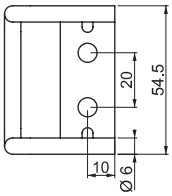

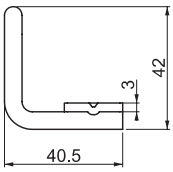

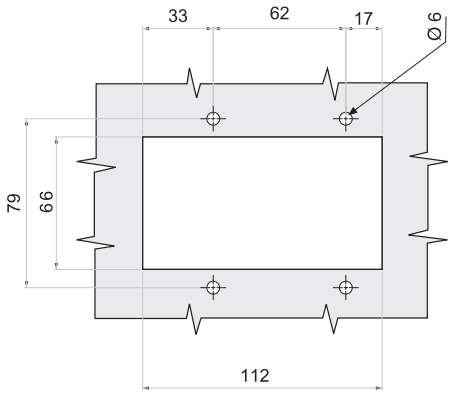

Wycięcie

216 ZAMEK ZATRZASKOWY

IP 54

LH/RH

RoHS



- Zamykanie zatrzaskowe
- Mosiężny język
- Wymagane zastosowanie blaszki gniazdkowej
- Możliwość otwarcia od środka przy użyciu ruchomego języka

ZASTOSOWANIA
Generatory, kompresory, rozdzielnice elektryczne, osłony maszyn

MATERIAŁ
KORPUS: Poliamid
DIN-EN ISO 1043-1
PA6 GFR 30
JĘZYK: Mosiądz lub Delrin

016 A7 BLASZKA GNIAZDKOWA KRZYWKI



- Blaszka gniazdkowa
- Dostępne w różnych rozmiarach

MATERIAŁ
Stal

WYKOŃCZENIE
Ocynkowane

KOD PRODUKTU

216	-	2	-	0	-	D D	-	C C
KOD GRUPY		MATERIAŁ		WYKOŃ-CZENIE		WKŁADKA		KRZYWKA

SPECYFIKACJA	D D
Osłona przeciwkurzowa ze stali nierdzewnej (na jeden klucz)	03
Osłona przeciwkurzowa ze stali nierdzewnej (na różne klucze)	32

JĘZYK	C C
Mosiądz	01
Tworzywo sztuczne	02