ZAWIASY ZEWNĘTRZNE (10 mm)

191



LH/RH

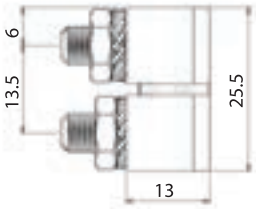

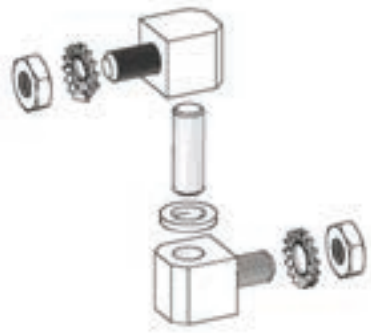

- Z mocowaniem bocznym
- Stalowe części 12 mm

ZASTOSOWANIA
Panele elektryczne, osłony maszyn

MATERIAŁ
Stal

WYKOŃCZENIE
Ocynk

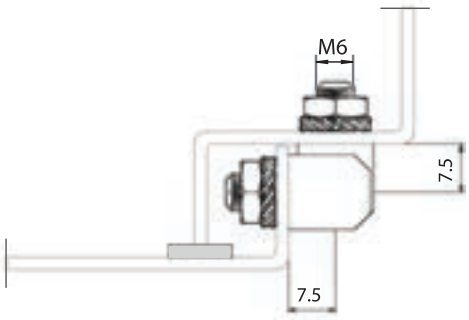

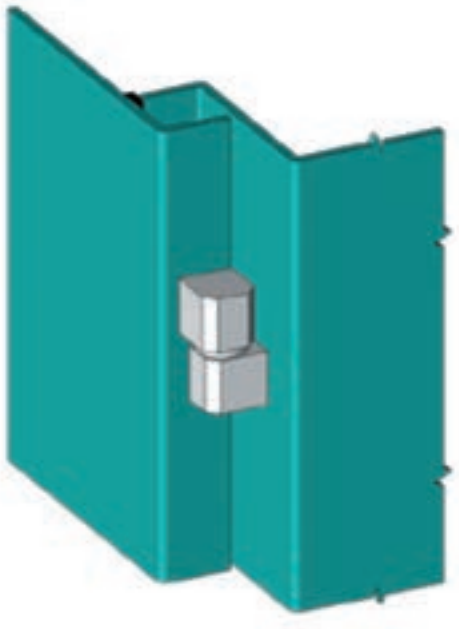

Kąt rozwarcia zawiasu



Uwaga: Nakrętki i podkładki w komplecie.

KOD PRODUKTU

191	-	6	-	3
KOD GRUPY		MATERIAŁ		WYKOŃCZENIE