KLAMKI UCHYLNE

KLAMKA UCHYLNA

108

W CAŁOŚCI WYKONANE Z METALU

IP 65

LH/RH

RoHS



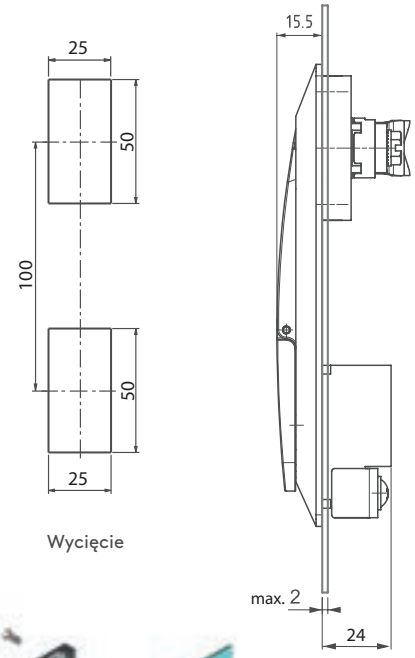



- W całości wykonane z metalu
- Zwiększona ochrona przed korozją.
- Dostępna alternatywna wkładka o wysokim poziomie bezpieczeństwa
- Osłona przeciwkurzowa zwiększająca poziom ochrony przed wnikaniem zanieczyszczeń (IP)

ZASTOSOWANIA

Rozdzielnice elektryczne, szafy elektryczne stojące na wolnym powietrzu szafy typu „rack"

MATERIAŁ

KORPUS:	Zamak DIN-EN 1774-ZnAl4Cu1
UCHWYT:	Zamak DIN-EN 1774-ZnAl4Cu1
JĘZYK:	Stal lub PA6 GFR 30
USZCZELKA:	Poliuretan

Jñzyki na stronach 114-115

Klucze na stronach 130-131

Rygle na stronach 124-125

KOD PRODUKTU

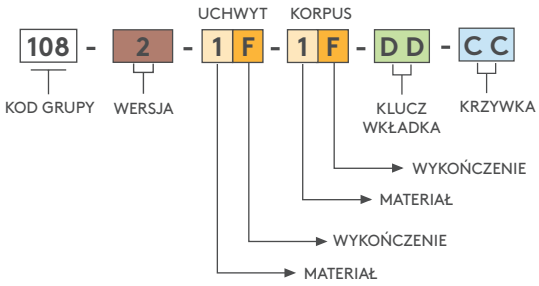

MATERIAŁ	M
Zamak	1

WYKOŃCZENIE	F
Chromowane	1
Lakierowane proszkowo na czarno	2

WKŁADKA O WYSOKIM POZIOMIE BEZPIECZEŃSTWA	
	
Na jeden klucz	Na różne klucze
20	21

WKŁADKI		
5 mm dwuskrzydłowy	8 mm kwadratowy	9 mm trójkątny
		
15	28	39

TYP WKŁADKI	DD
	
Osłona przeciwkurzowa ze stali nierdzewnej (na jeden klucz)	03
Osłona przeciwkurzowa ze stali nierdzewnej (na różne klucze)	32
System klucza uniwersalnego	04
Klucz typu „Euro" (5333)	05
CH751 (Osłona przeciwkurzowa ze stali nierdzewnej)	07