ZAWIASY CHOWANE

ZAWIAS CHOWANY

095



LH/RH

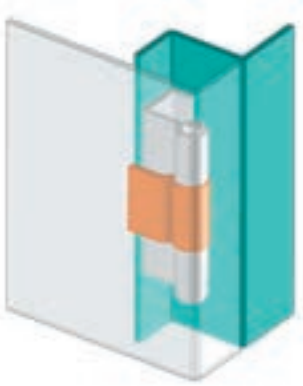

V : 1

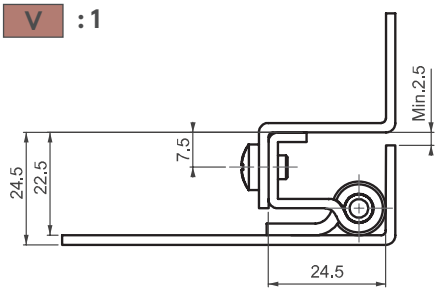



V : 2

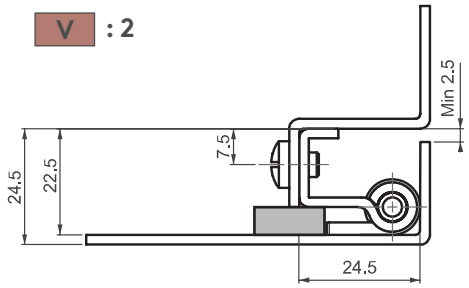

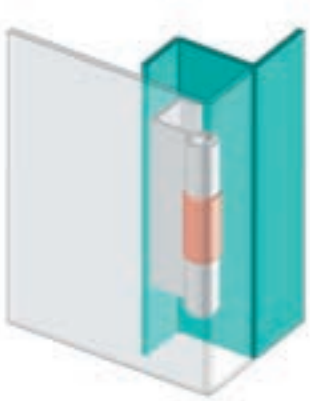

V : 3

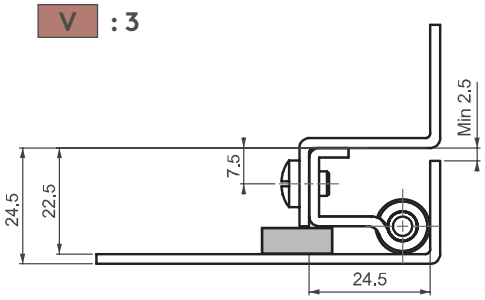

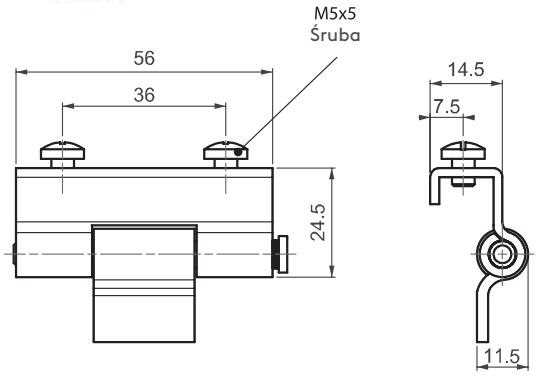

- **Wersja ze stali nierdzewnej**
- Do drzwi o zagięciu 22.5 mm Dostępna wersja z dwoma wywierconymi otworami lub z dwoma kołkami mocującymi.
- Część środkowa dostępna w różnych wersjach

ZASTOSOWANIA
Rozdzielnice elektryczne, osłony maszyn

MATERIAŁ
Stal

WYKOŃCZENIE
KORPUS: Ocynkowany
CZĘŚĆ DO SPAWANIA: Miedziowana

Kąt rozwarcia zawiasu



Uwaga: Sprzedawane w komplecie ze śrubami

KOD PRODUKTU

095	-	6	-	3	-	V	-	0
GRUPA PRODUKTU		MATERIAŁ		WYKOŃCZENIE		WERSJA		Otwór