ZAMEK KRZYWKOWY – Z UCHWYTEM MOTYLKOWYM

065



LH/RH

RoHS

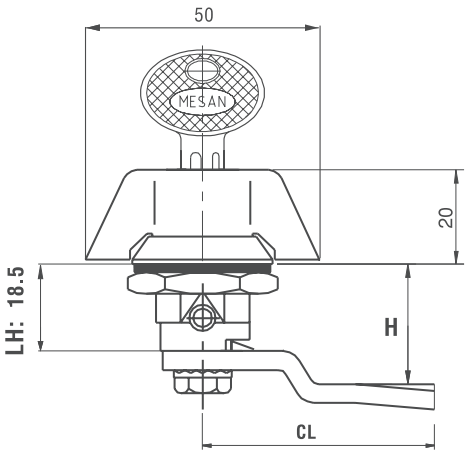

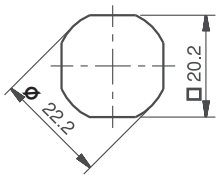

Wycięcie

- Zamykanie i otwieranie przez przekręcenie o ćwierć obrotu
- Dostępne w wersji w całości z odlewu cynkowego lub z obudową i uchwytem z poliamidu
- Opcjonalna wersja z zaślepką

ZASTOSOWANIA
Panele elektryczne, osłony maszyn

MATERIAŁ

OBUDOWA:	Zamak DIN-EN 1774-ZnAl4Cu1
JĘZYK:	Stal lub tworzywo sztuczne
USZCZELKA:	Guma

Bez wkładki „00”



Jñzyki na stronach 114-115

065 1-1-DD-CC
ZAMAK – CHROMOWANY



065 1-2-DD-CC
ZAMAK – LAKIEROWANY NA CZARNO



065 2-0-DD-CC
TWORZYWO SZTUCZNE



KOD PRODUKTU

065 - M - F - DD - CC

KOD GRUPY | MATERIAŁ | WYKOŃCZENIE | WKŁADKA | JĘZYK

MATERIAŁ	M
Zamak	1
Tworzywo sztuczne	2

WYKOŃCZENIE	F
Chromowane	1
Lakierowane proszkowo na czarno	2
Bez wykończenia	0

WKŁADKA PATENTOWA	SPECYFIKACJA	DD
	Bez wkładki	00
	Na jeden klucz	01
	Na różne klucze	02
	Osłona przeciwkurzowa ze stali nierdzewnej (na jeden klucz)	03
	Osłona przeciwkurzowa ze stali nierdzewnej (na różne klucze)	32
	System klucza uniwersalnego	04
	Klucz typu „Euro” (5333)	05
	CH751 (Osłona przeciwkurzowa ze stali nierdzewnej)	07