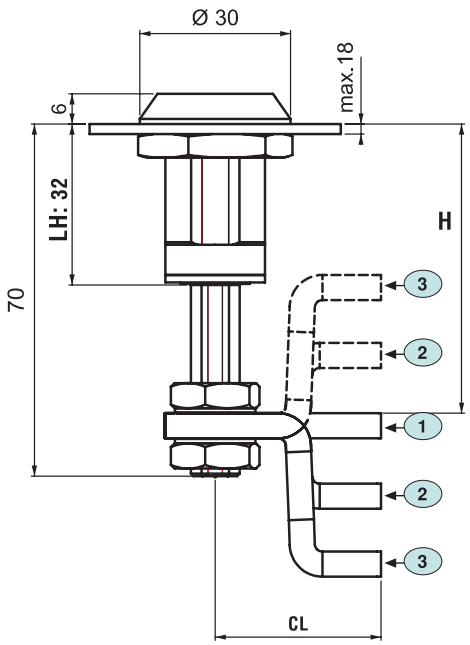

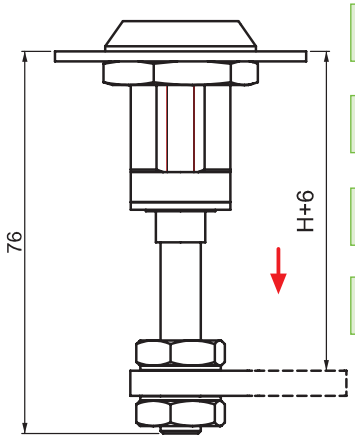

040 — ZAMEK DOCISKOWY

IP 65

LH/RH

RoHS



- Do szafek i obudów wymagających lepszej ochrony przed drganiami
- Docisk 6 mm
- Szeroki zakres chwytania regulowany przy pomocy śruby nastawnej
- Izolacja akustyczna
- Dostępne alternatywne krzywki i wkładki kształtowe
- Dostępne trzy języki alternatywne

UCHWYT	CC	CH	CL	ZAKRES CHWYTANIA H MIN	MAKS
1	01	0	33	41	58
2	02	14	33	27	72
3	03	27.5	33	13.5	85

V :2

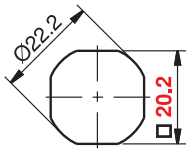

Standardowe Wycięcie

Uwaga

V :4

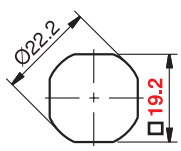

Specjalne Wycięcie

ZASTOSOWANIA
Rozdzielnice elektryczne, osłony maszyn, zastosowania kolejowe i sprzęt budowlany

MATERIAŁ

OBUDOWA:	Zamak DIN-EN 1774-ZnAl4Cu1
WKŁADKA KSZTAŁTOWA:	Zamak DIN-EN 1774-ZnAl4Cu1
JĘZYK:	Stal
USZCZELKA:	Guma

WYKOŃCZENIE
Chromowane lub lakierowane na czarno

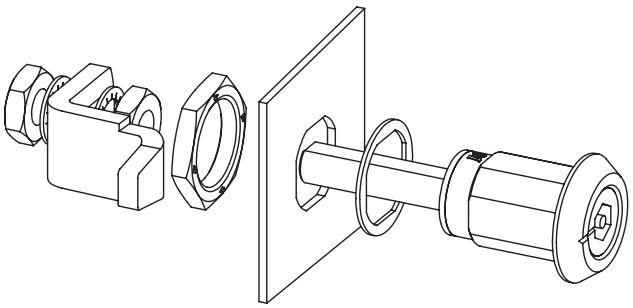

060 A3 — ELEMENT BLOKUJĄCY



- **Wersja ze stali nierdzewnej**
- Możliwość zamówienia oddzielnie

Klucze na stronach 130-131

KOD PRODUKTU

040 - V - 1 - F - DD - CC

KOD GRUPY | WERSJA | MATERIAŁ | WYKOŃCZENIE | WKŁADKA KSZTAŁTOWA | JĘZYK

MATERIAŁ	M
Zamak	1

WYKOŃCZENIE	F
Chromowane	1
Lakierowane proszkowo na czarno	2