045 ZATRZASK SPRŇŤYNOWY

RoHS

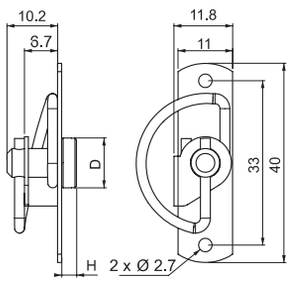

Mağy

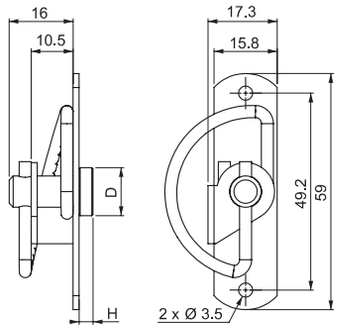

średni

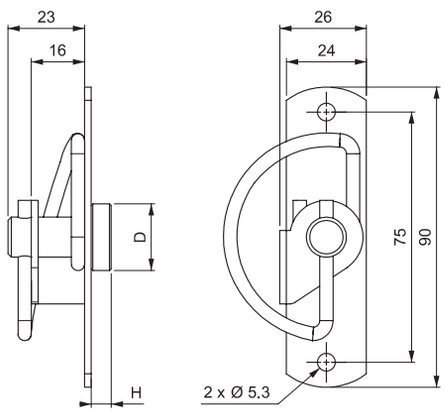

DuŨy

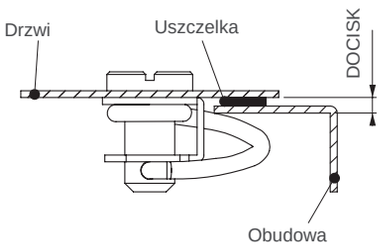



Å Dostňna wersja ze stali nierdzewnej
ÅZamkniecie - "Í wierÍ obrotu"
ÅĞatwy montaŨ
ÅDo drzwi z wygiňciem 24 mm

MATERIAĞ

KOPRUS:	Stal
SWORZEő:	Stal
SPRŇŤYNA:	Stal nierdzewna

SWORZEő					
DD	**SworzeŒ**		**Wersja**	**D**	**H**
21	SzeŜciokŃt ŨeŒski - 4mm		**2**	12	3.5
31	SzeŜciokŃt ŨeŒski - 8mm		**3**	20	6
32	Przeciňcie - duŨe		**3**	20	5
22	Przeciňcie - Ŝrednie		**2**	12	3.5
12	Przeciňcie - mağe		**1**	10	3
13	Radeğkowany - mağy		**1**	10.5	12
23	Radeğkowany - Ŝredni		**2**	13	17.5

JŇZYK		
CC	**Jňzyk**	**Wersja**
41	SprňŨyna gğadka - mağy	**1**
42	SprňŨyna gğadka - Ŝredni	**2**
52	SprňŨyna zŃnkowana - Ŝredni	**2**
43	SprňŨyna gğadka - duŨy	**3**
53	SrpňŨyna zŃbkowana - duŨy	**3**

WERSJA	
V	**Produkt**
1	Zatrzask sprňŨynowy mağy
2	Zatrzask sprňŨynowy Ŝredni
3	Zatrzask sprňŨynowy duŨy

MATERIAĞ	F
Steel	6

WYKOő CZENIE	F
Ocynk	3

KOD PRODUKTU

045 - V - 6 3 - D D - C C

KOD GRUPY — WERSJA — SWORZEő — JŇZYK

WYKOő CZENIE

MATERIAĞ